falper.

Modello: SPECCHI
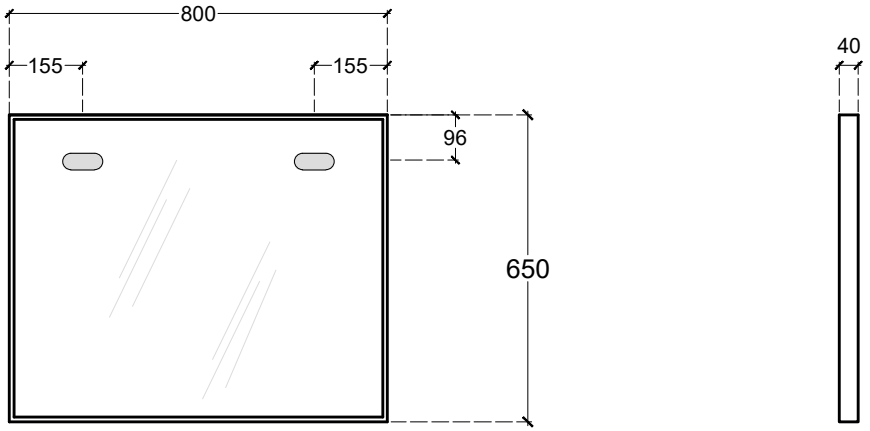
Articolo: DXM 80