falper.

Modello: GEORGE
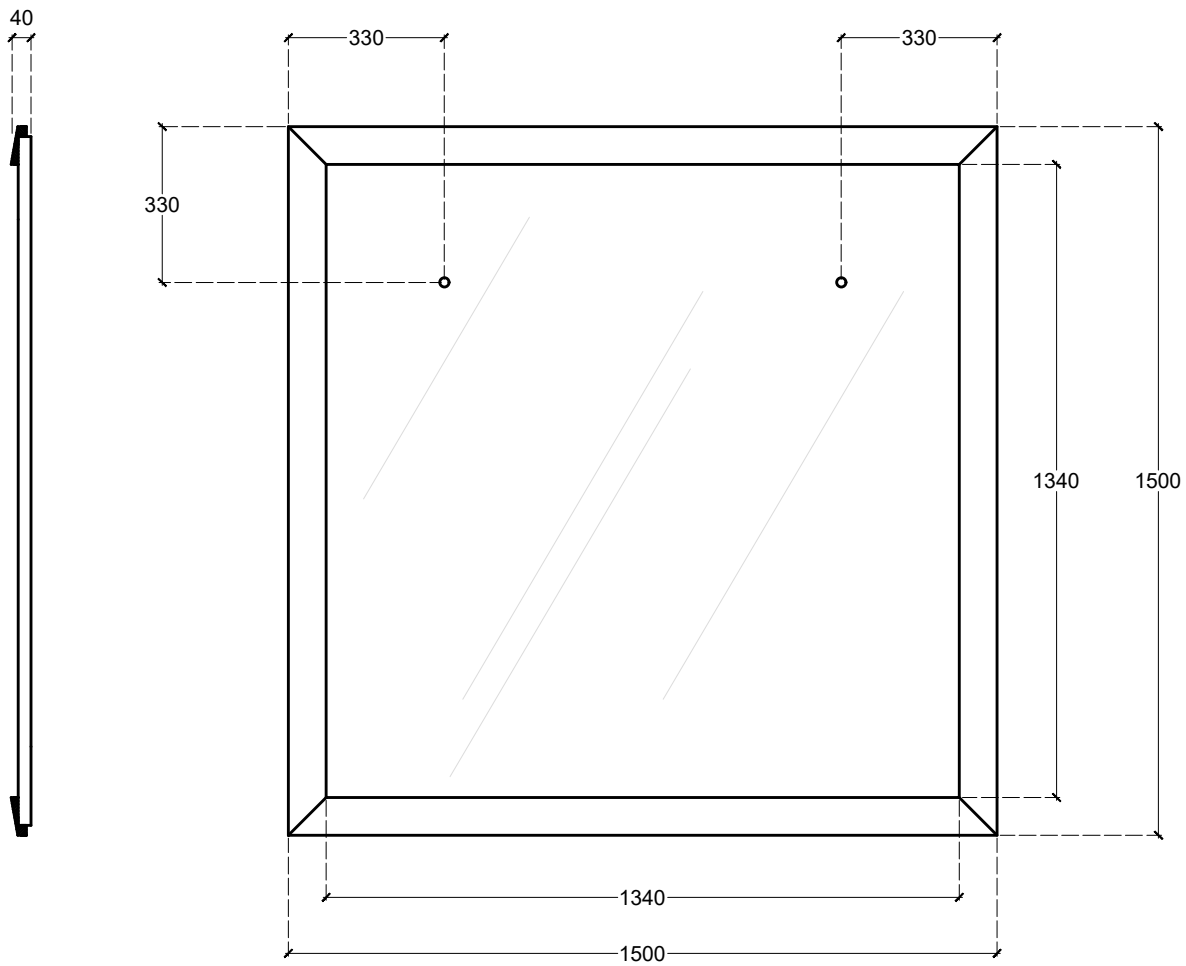
Articolo: DXG