falper.

Modello: SPECCHIO
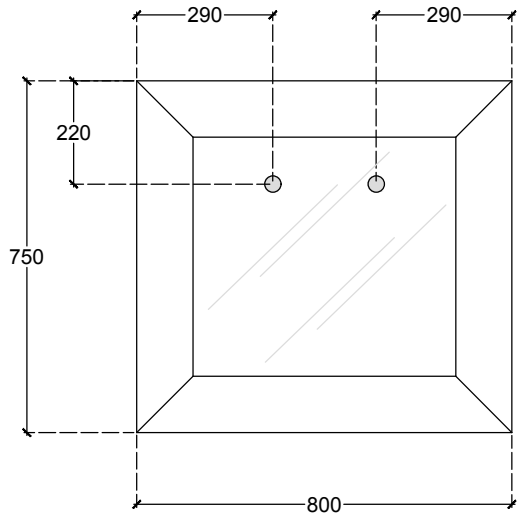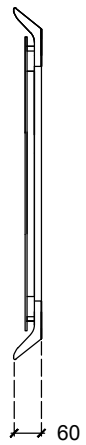
Articolo: DXT 80