falper.

Modello: SPECCHI
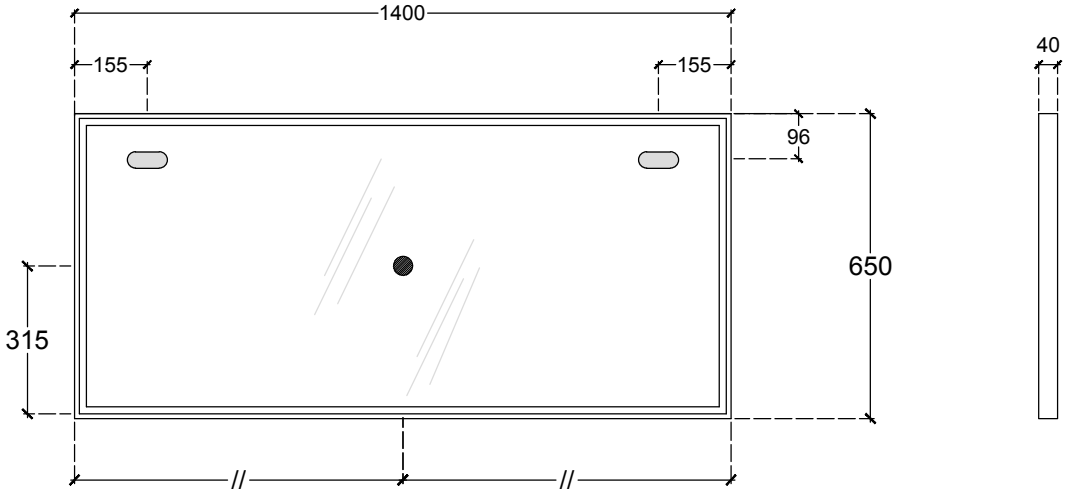
Articolo: DXP 140