falper.

Modello: CILINDRO
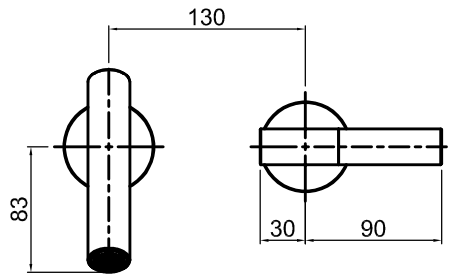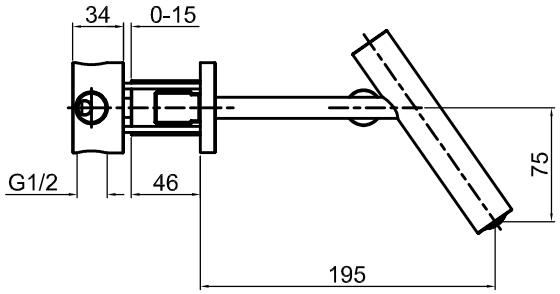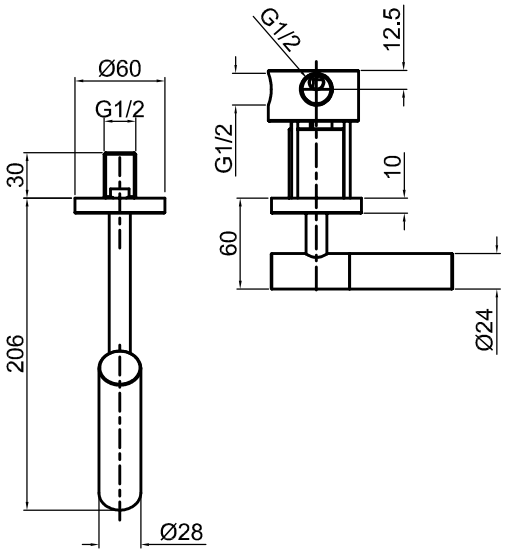
Articolo: GF2