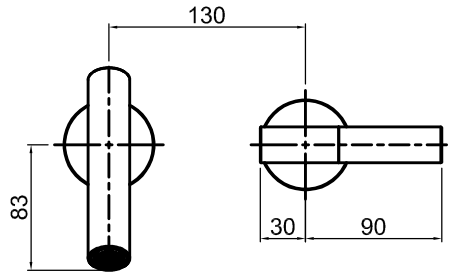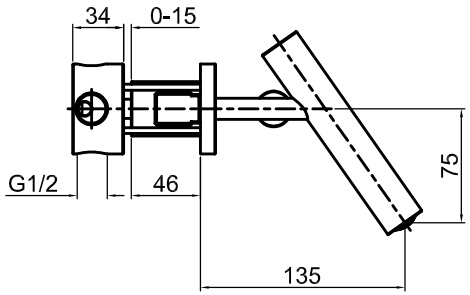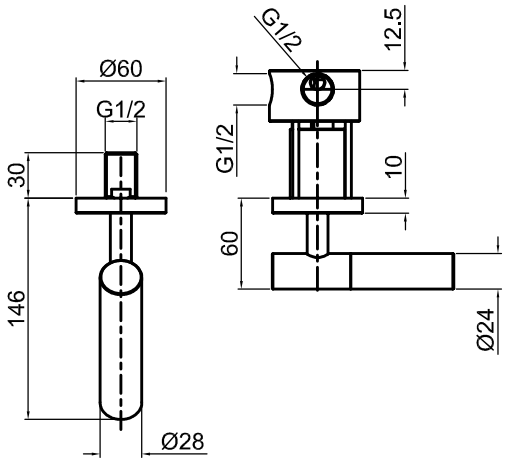Modello: CILINDRO Articolo: GF1