falper.

Modello: ACQUIFERO
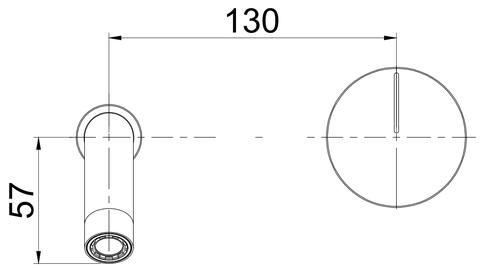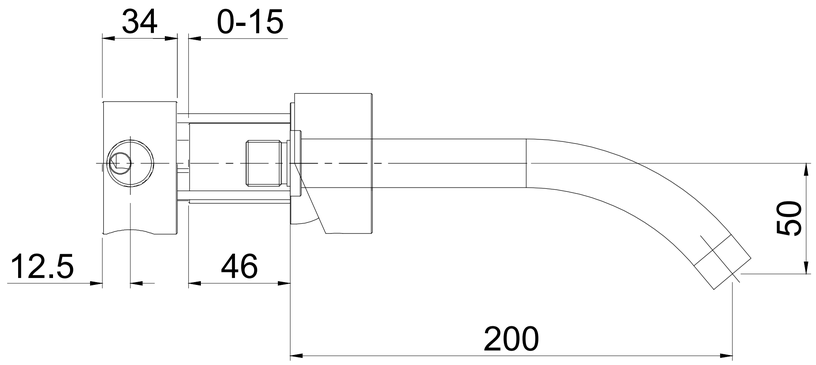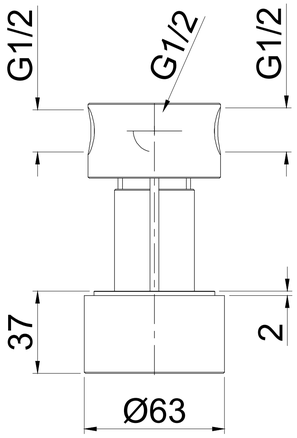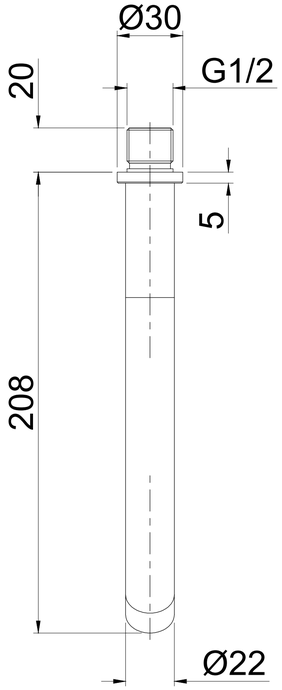
Articolo: #A12