falper.

Modello: ACQUIFERO
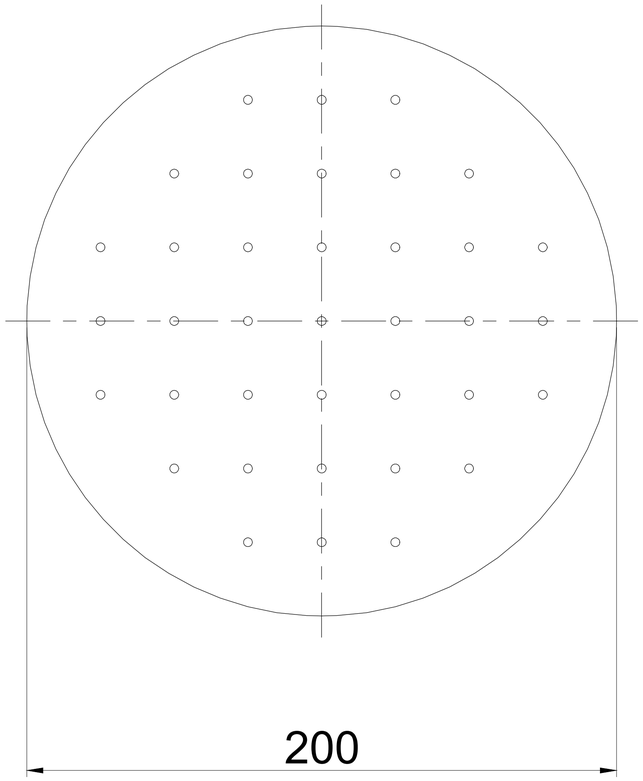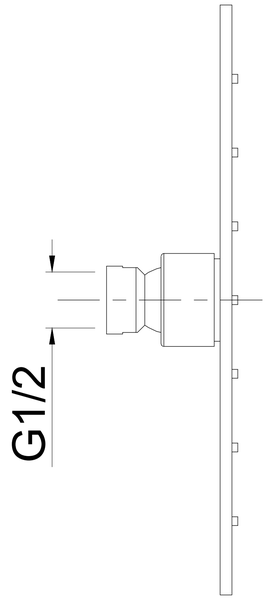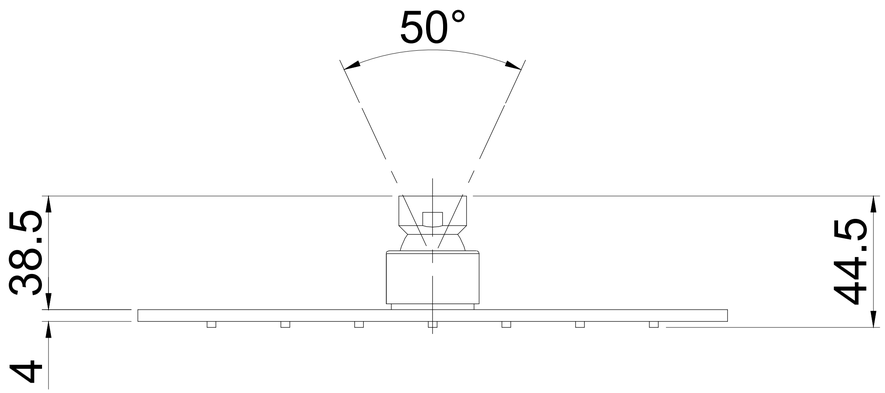
Articolo: GWF