falper.
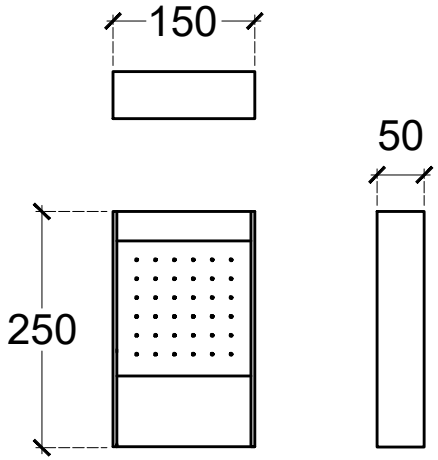
Modello: DIVISORI PER CASSETTI Articolo: FT3