falper.

Modello: MINIMUM

Composizione: #NDI
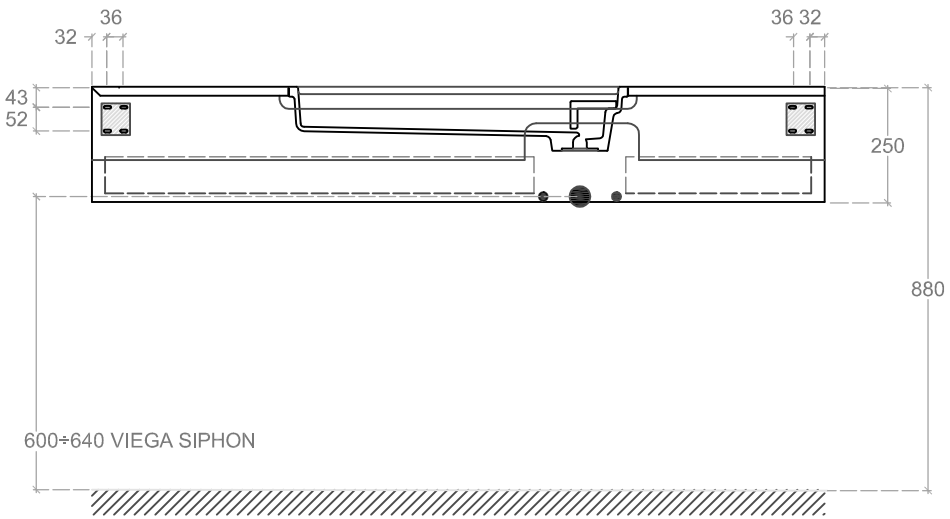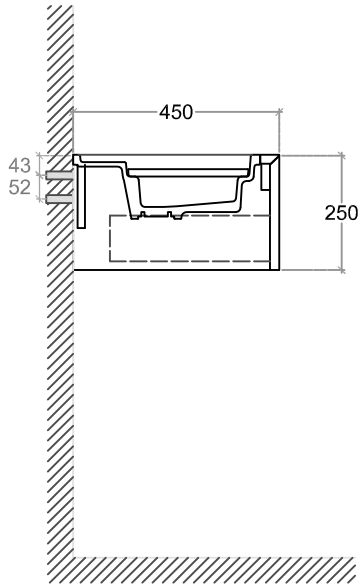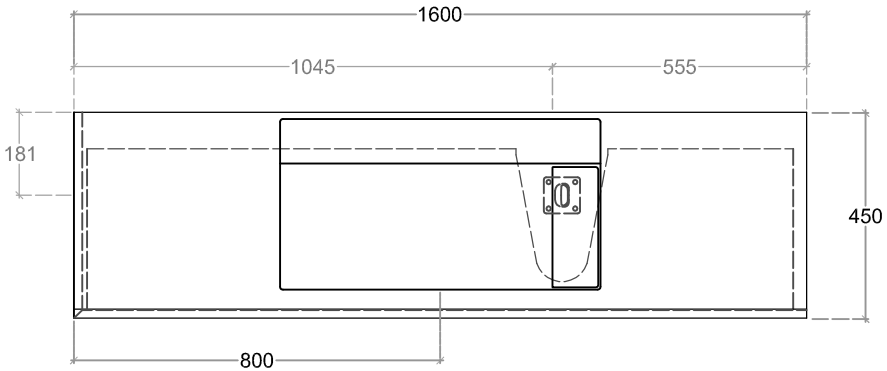
Articolo: NAG-160 + N65-160 (marmo 2)