falper.

Modello: MINIMUM

Composizione: #NCA
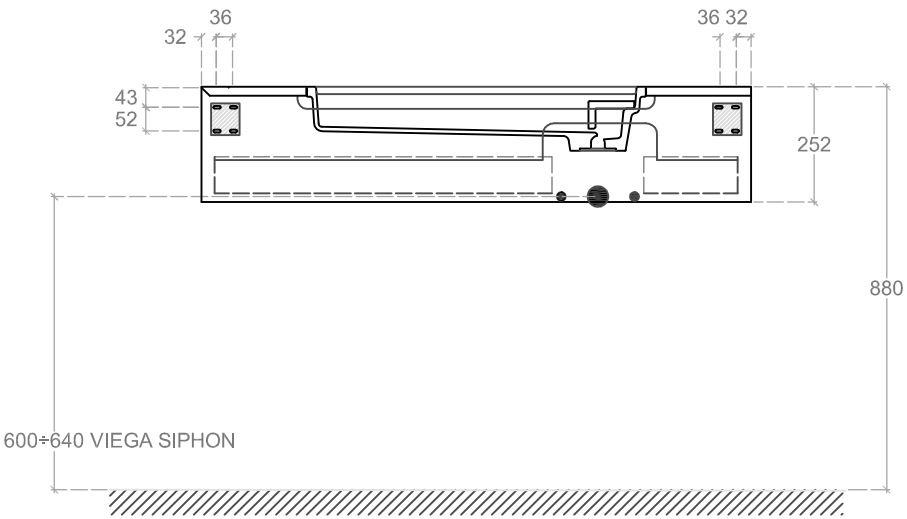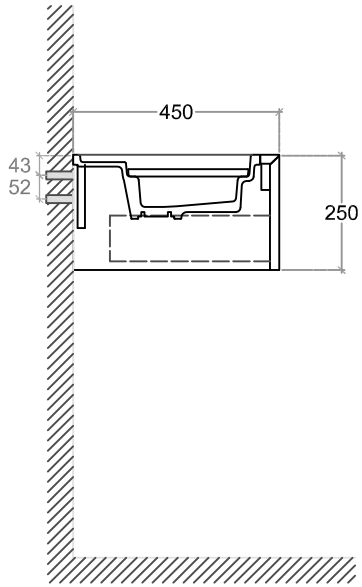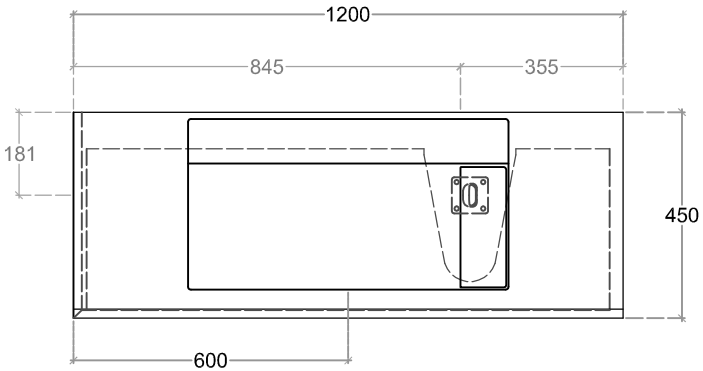
Articolo: NAG-120 + N65-120 (marmo 1)