falper.

Modello: MINIMUM

Composizione: #NCJ
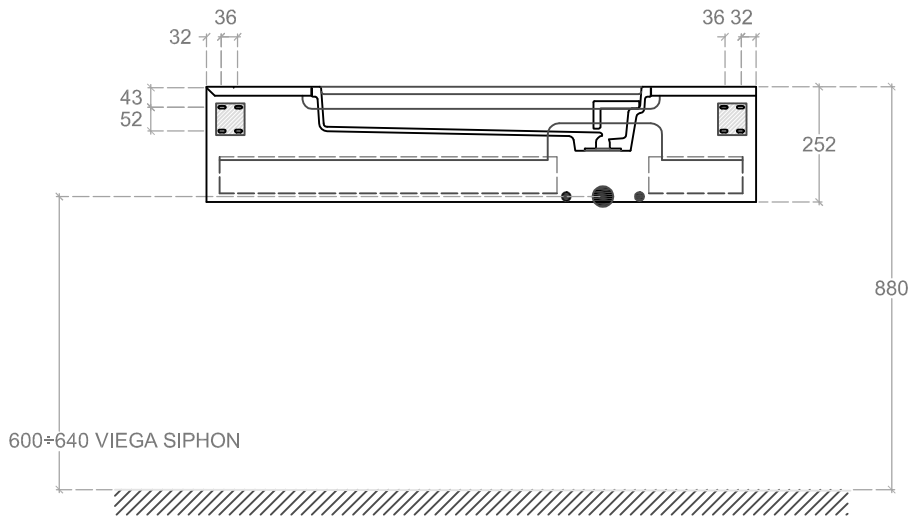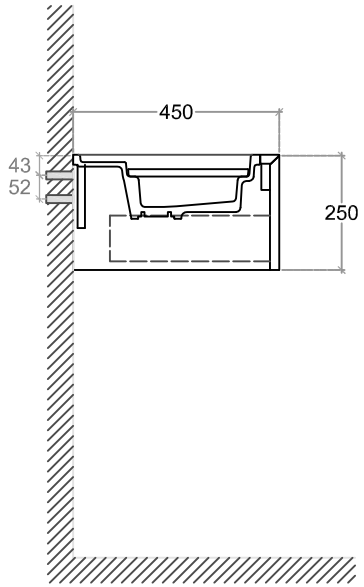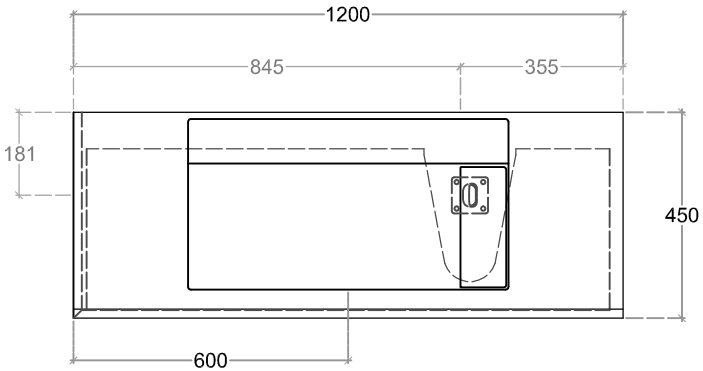
Articolo: NAG-120 + N62-120