falper.

Modello: MINIMUM

Composizione: #NCT
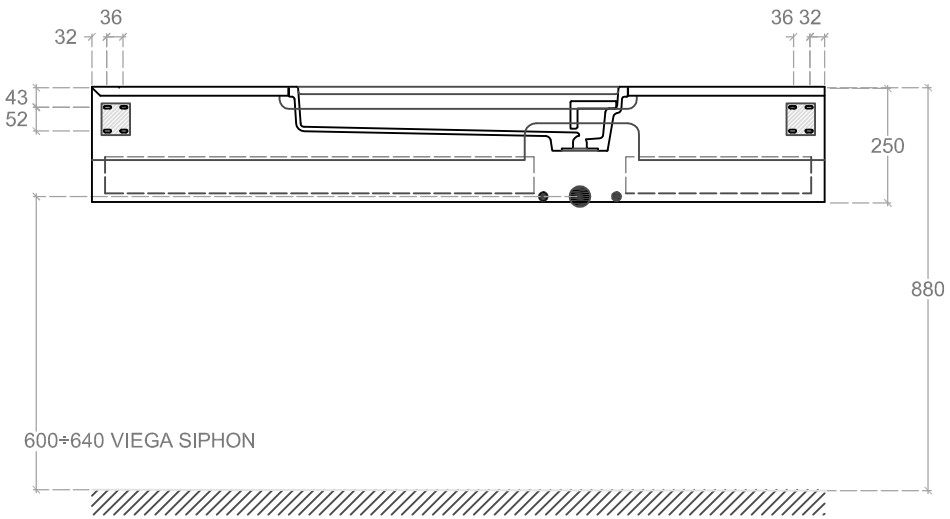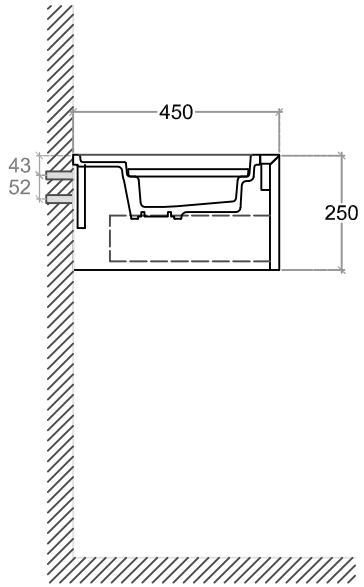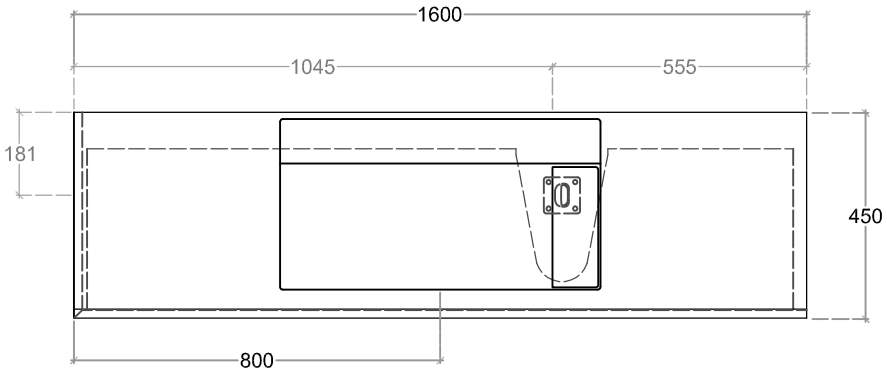
Articolo: NAG-160 + N62-160