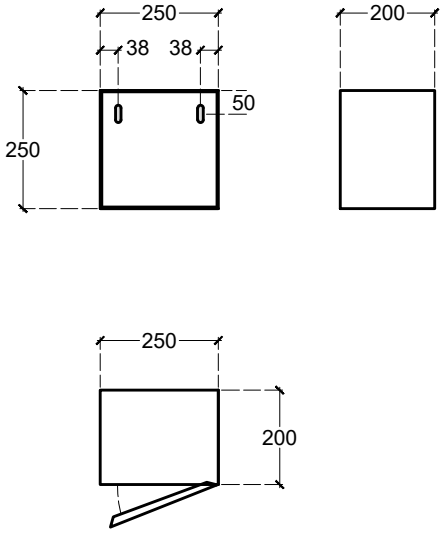Modello: QUATTRO.ZERO Articolo: QD5