falper.
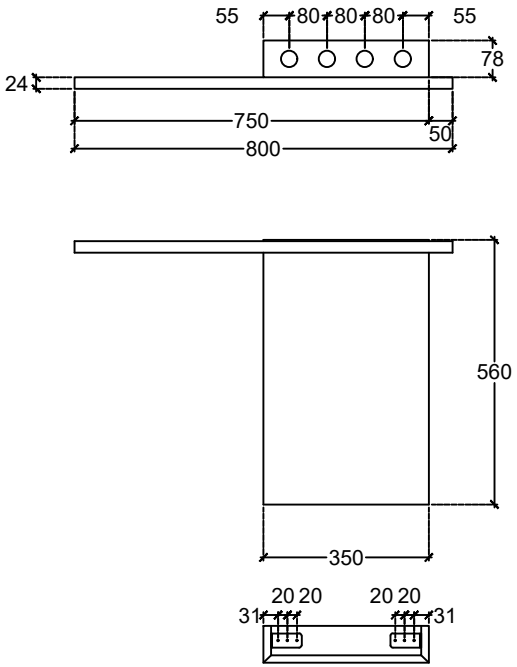
Modello: ACCESSORI CILINDRO Articolo: GZ2