falper.

Modello: BUTLER
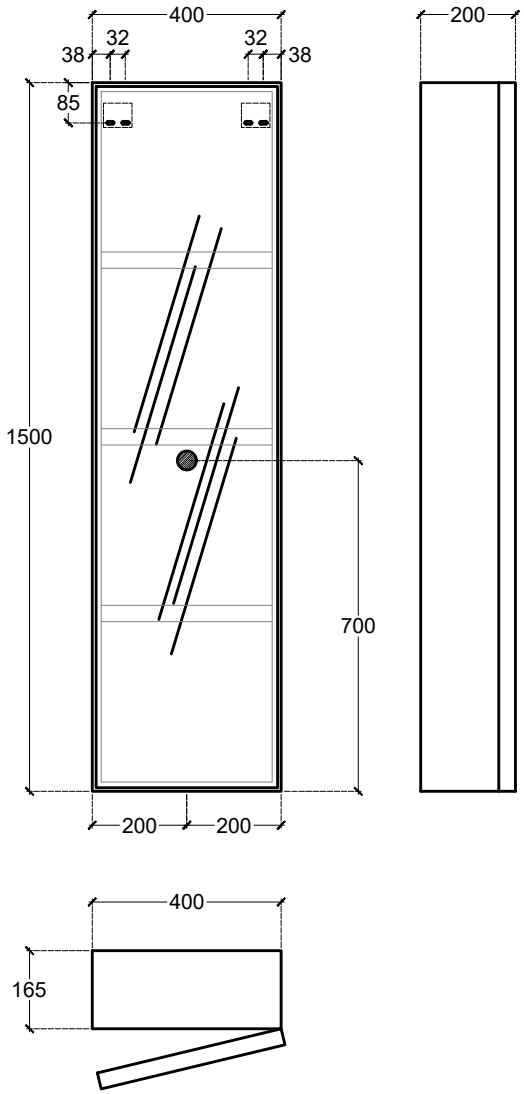
Articolo: FTA