falper.

Modello: ECCENTRICO
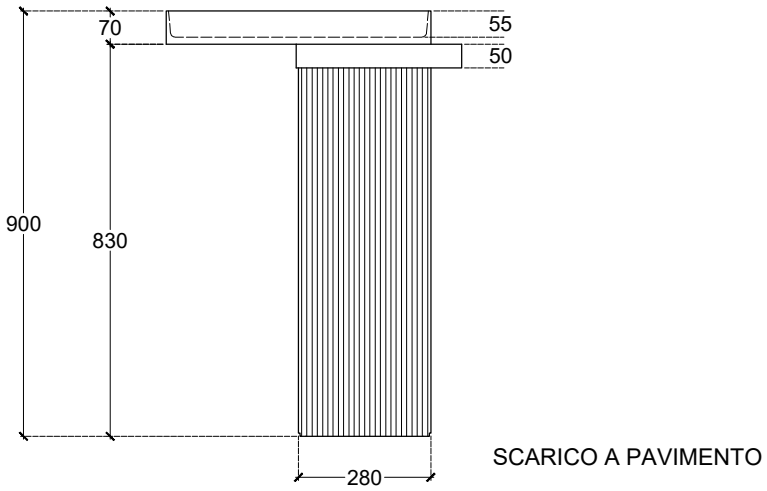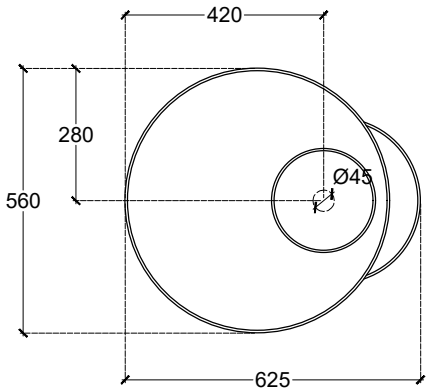
Articolo: WM7