falper.

Modello: PURE
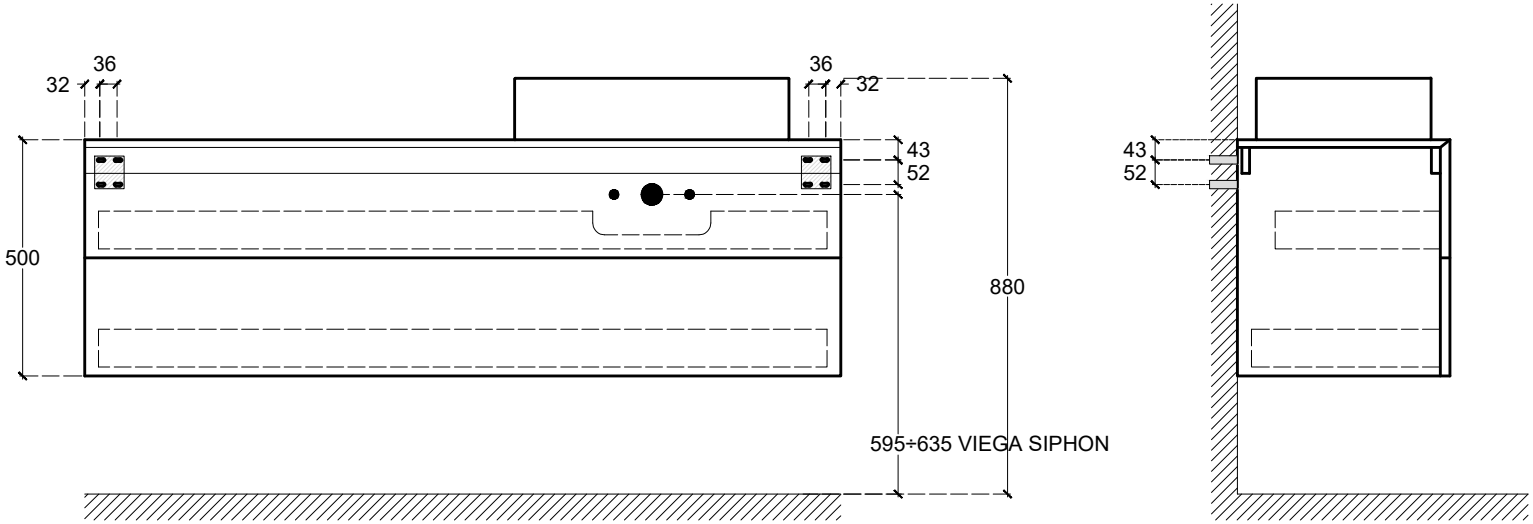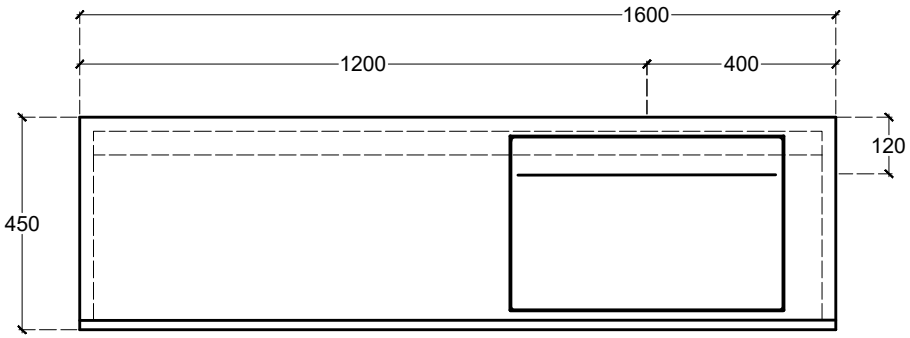
Articolo: #X8R