falper.

Modello: VIA VENETO
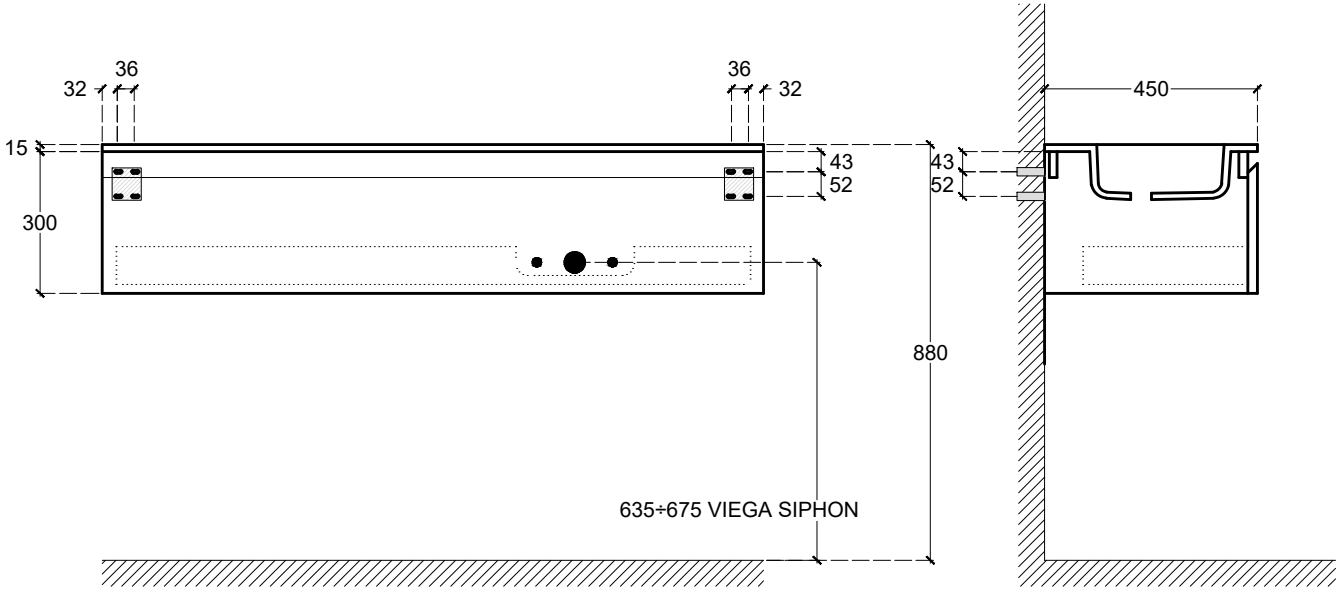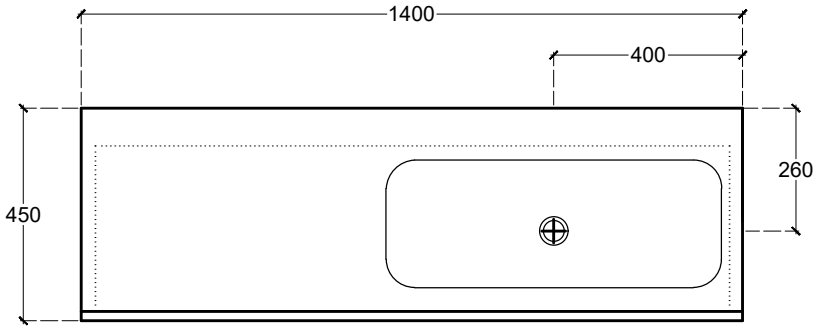
Articolo: #EKR