falper.

Modello: VIA VENETO

Articolo: #ELR

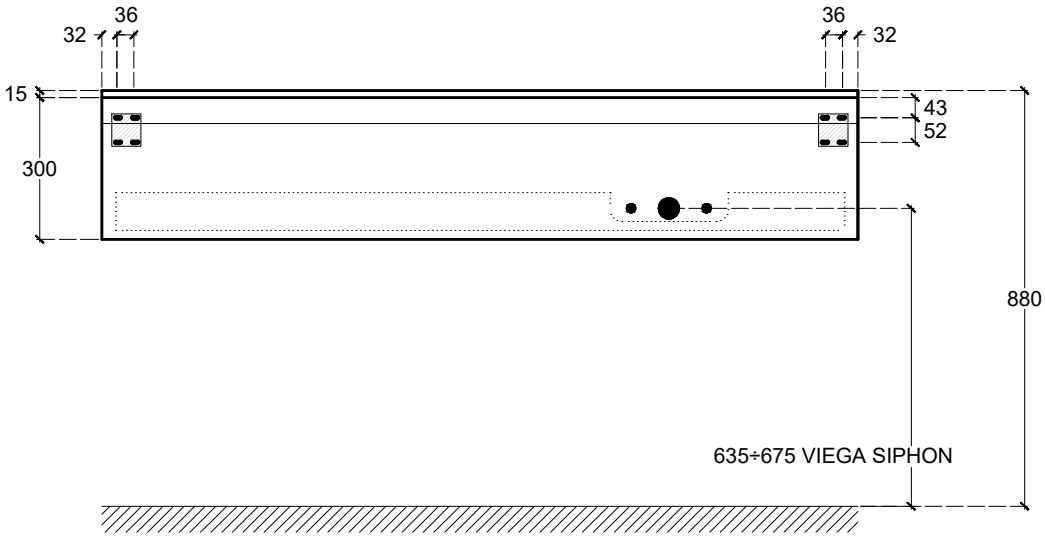

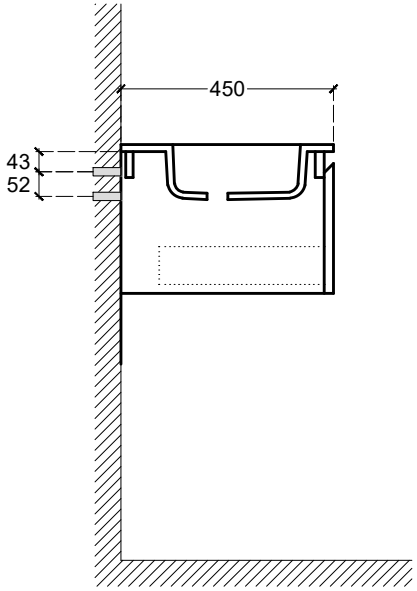

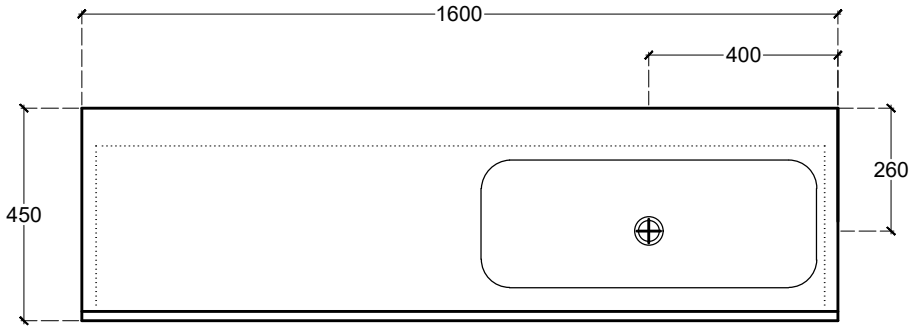

VIEGA SIPHON