falper.

Modello: VIA VENETO

Articolo: #ELL

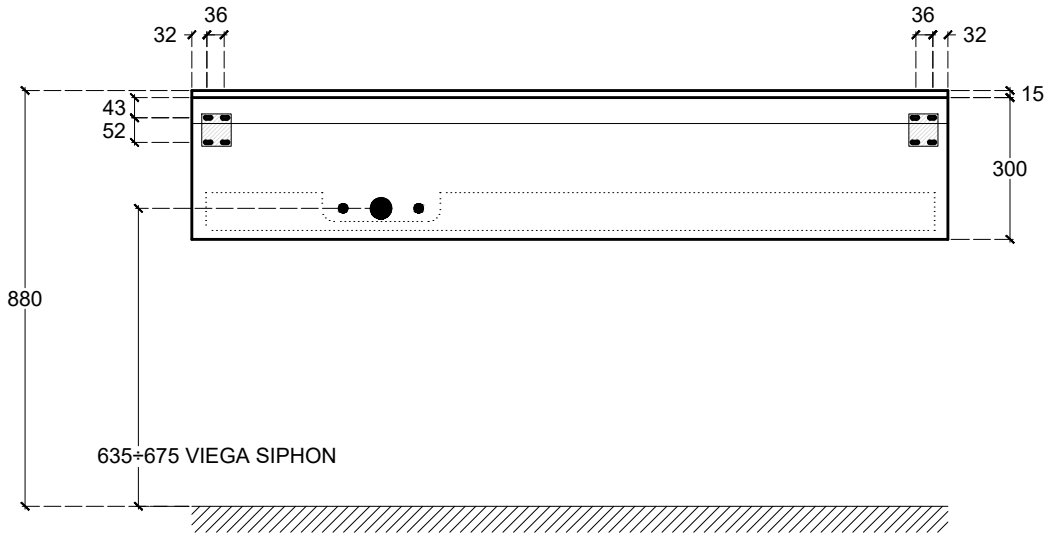

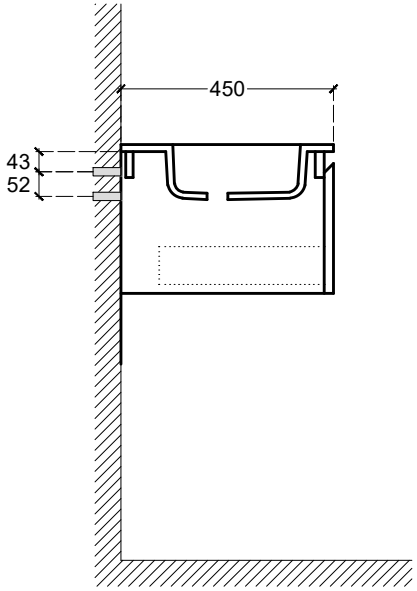

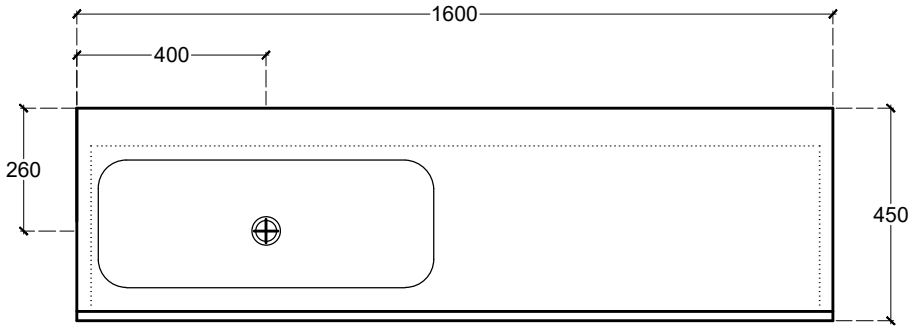

VIEGA SIPHON