falper.

Modello: SHAPE EVO

Articolo: ZAQ

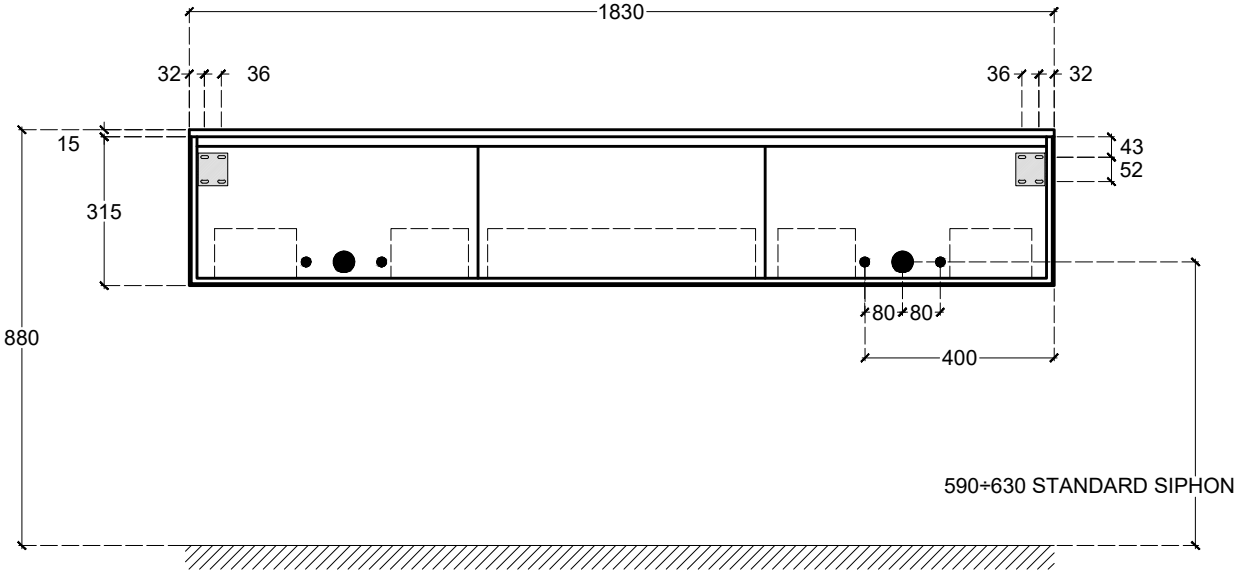

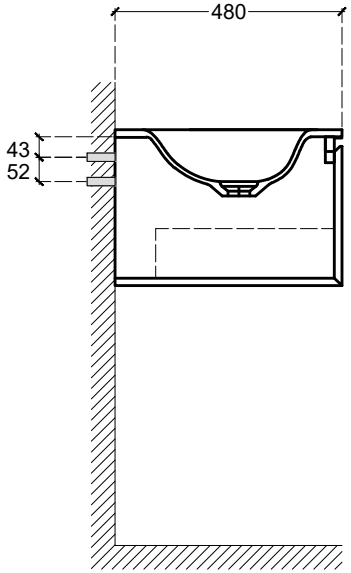

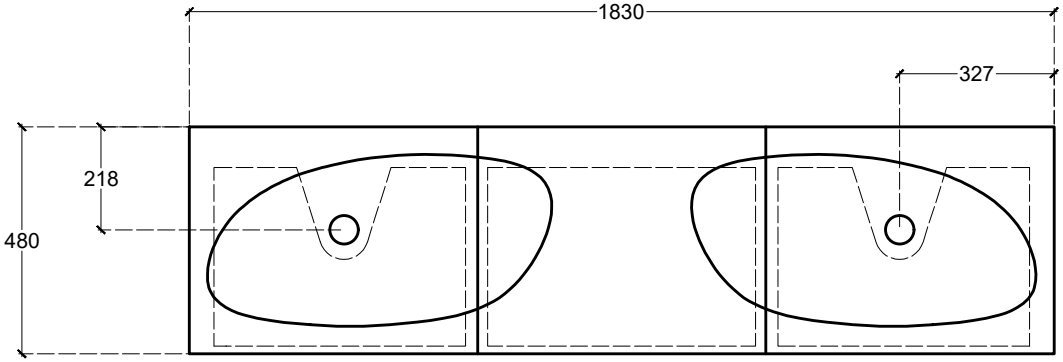

———STANDARD SIPHON