falper.
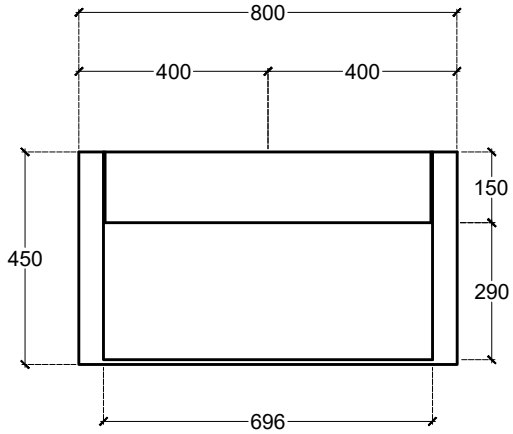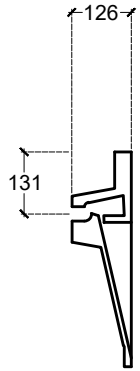
Modello: PIANI INTEGRATI CRISTALPLANT Articolo: LHC