falper.

Modello: FONTANA
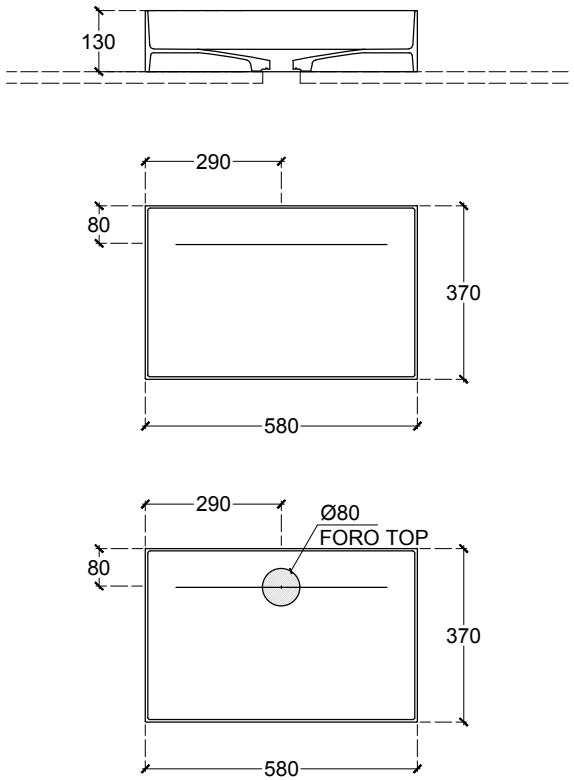
Articolo: WF1