falper.

Modello: ECCENTRICO

Articolo: WN1

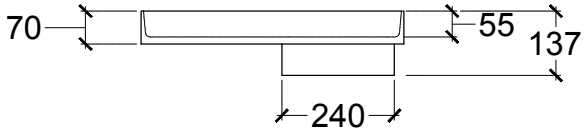

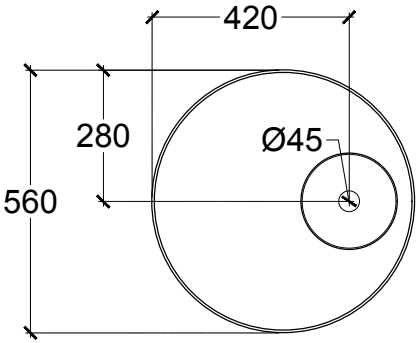
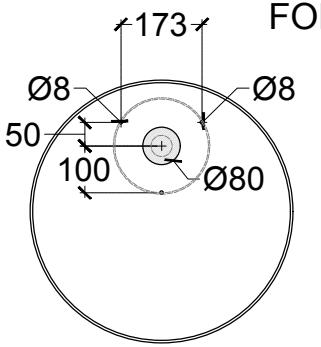
FORO TOP