falper.

Modello: ECCENTRICO

Articolo: WN3

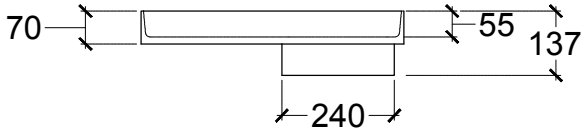

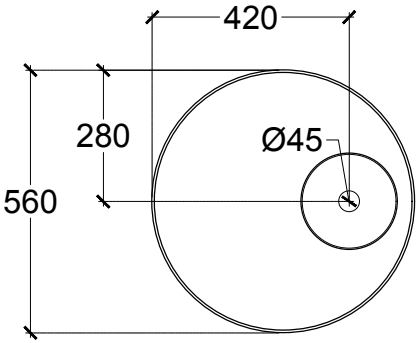
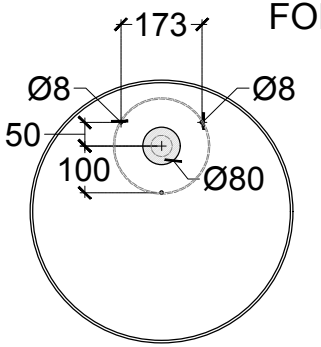
FORO TOP