falper.

Modello: SCOOP
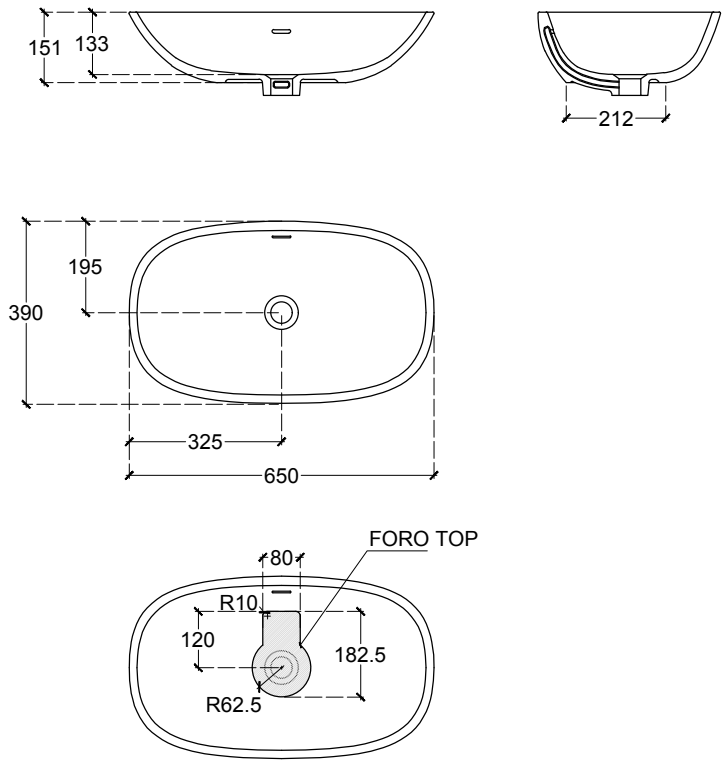
Articolo: D4R